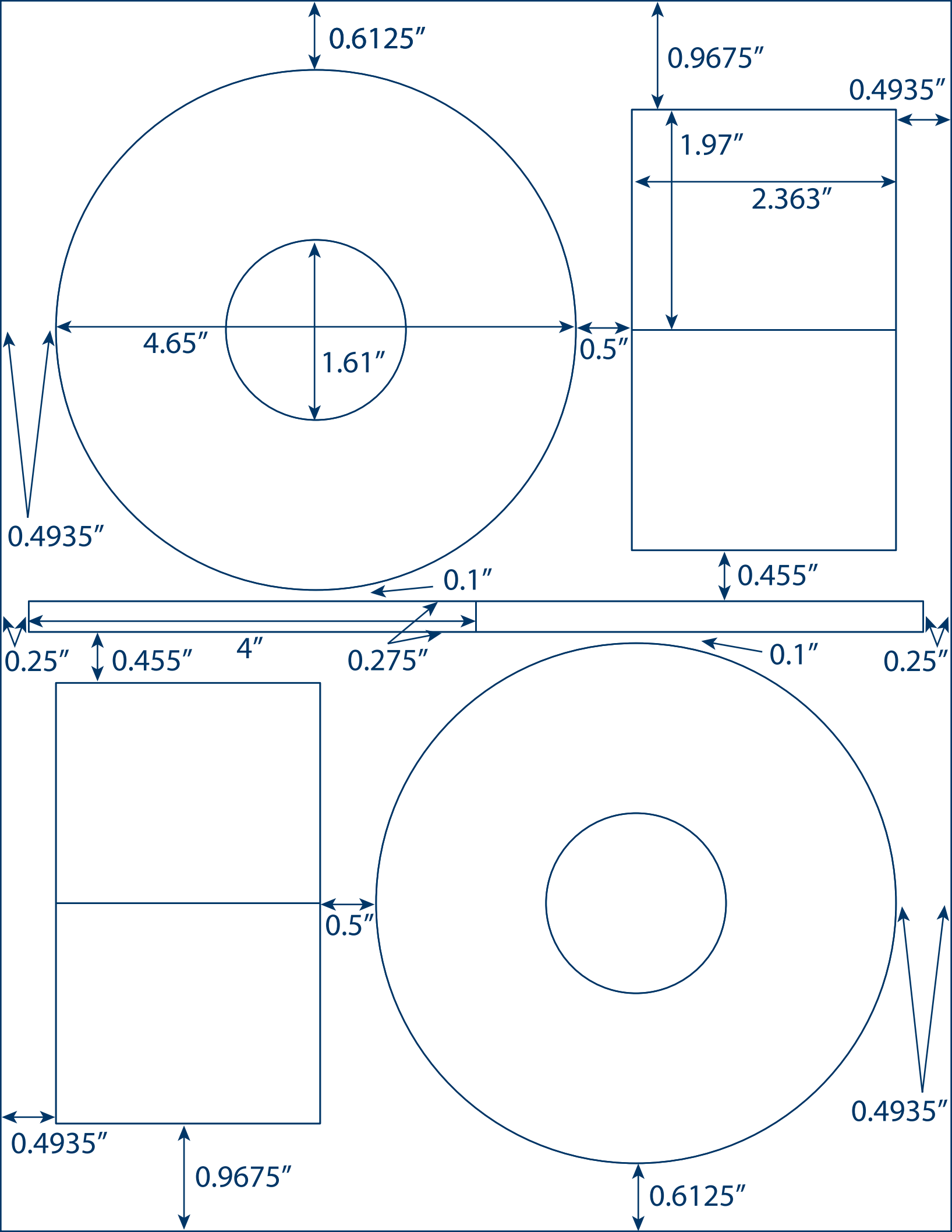
0.6125″
0.9675″
0.4935″
1.97″
2.363″
4.65″
1.61″
0.5″
0.4935″
0.455″
0.1″
0.25″
0.455″
4″
0.275″
0.1″
0.25″
0.5″
0.4935″
0.4935″
0.9675″
0.6125″